Manchester

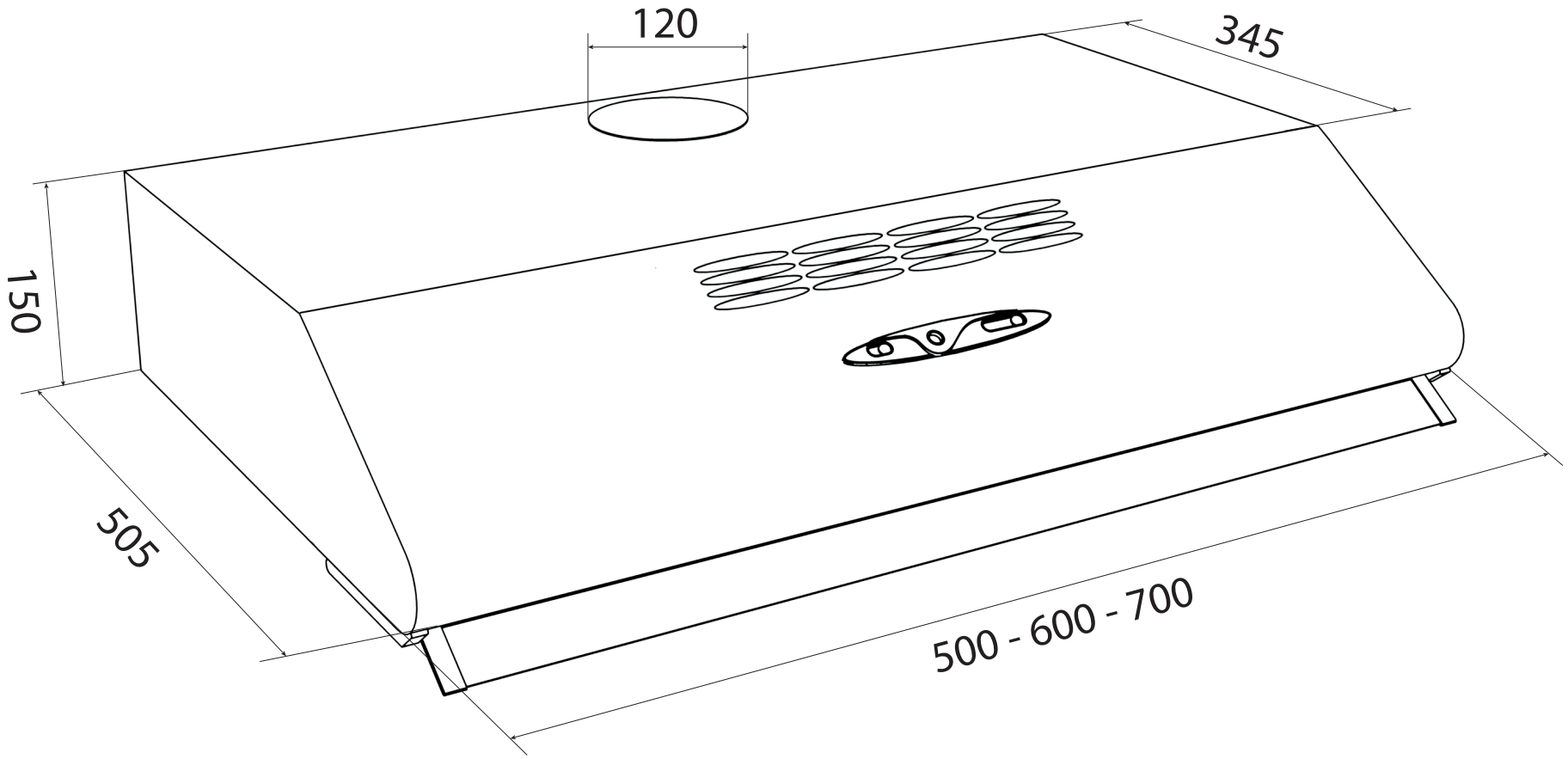

Revisionsdato: 09.08.2018